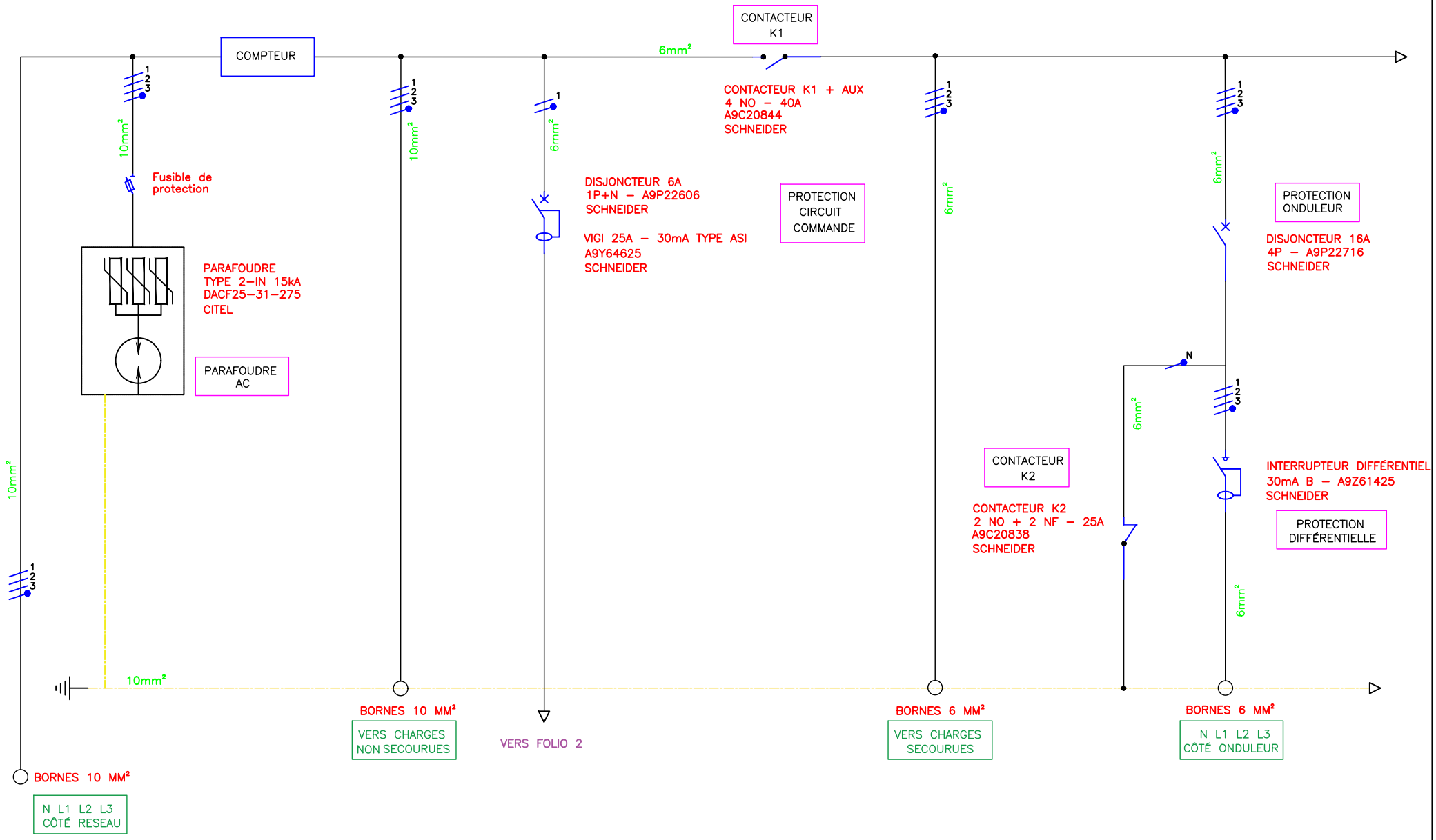

Ind	Date	Modifications	Ind	Date	Modifications	Ind	Date	Modifications
C	..	..	F	..	..	I	..	..
B		..	E	..	..	H	..	..
A	01/08/2023	EMISSION INITIALE	D	..	..	G	..	..

MAVISUN
MON ÉNERGIE PROPRE

SCHEMA ELECTRIQUE

COFFRET AC Gen 24

Plan N°	Folio N°	Révision
RCC	1	A

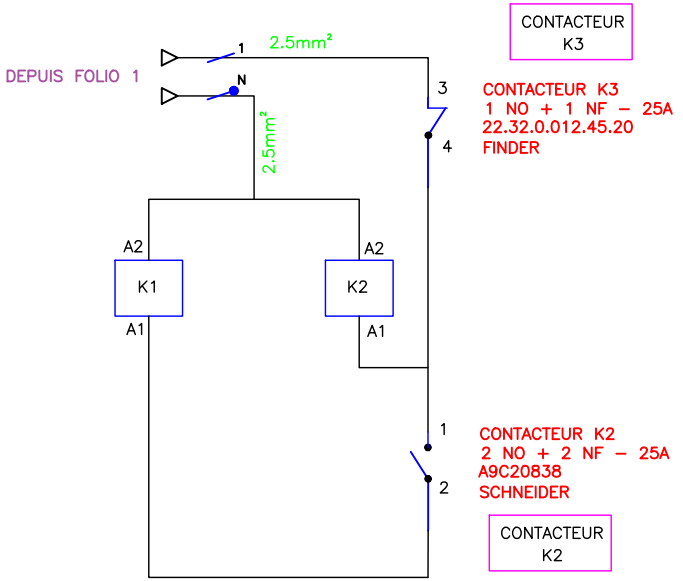

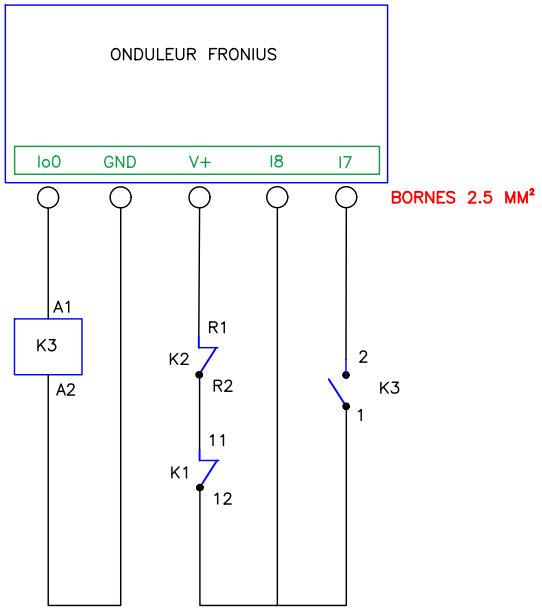

Ind	Date	Modifications	Ind	Date	Modifications	Ind	Date	Modifications
C	..	..	F	..	..	I	..	..
B	..	..	E	..	..	H	..	..
A	01/08/2023	EMISSION INITIALE	D	..	..	G	..	..

MAVISUN
MON ÉNERGIE PROPRE

SCHEMA DE COMMANDE
COFFRET AC Gen 24

Plan N°	Folio N°	Révision
RCC	2	A