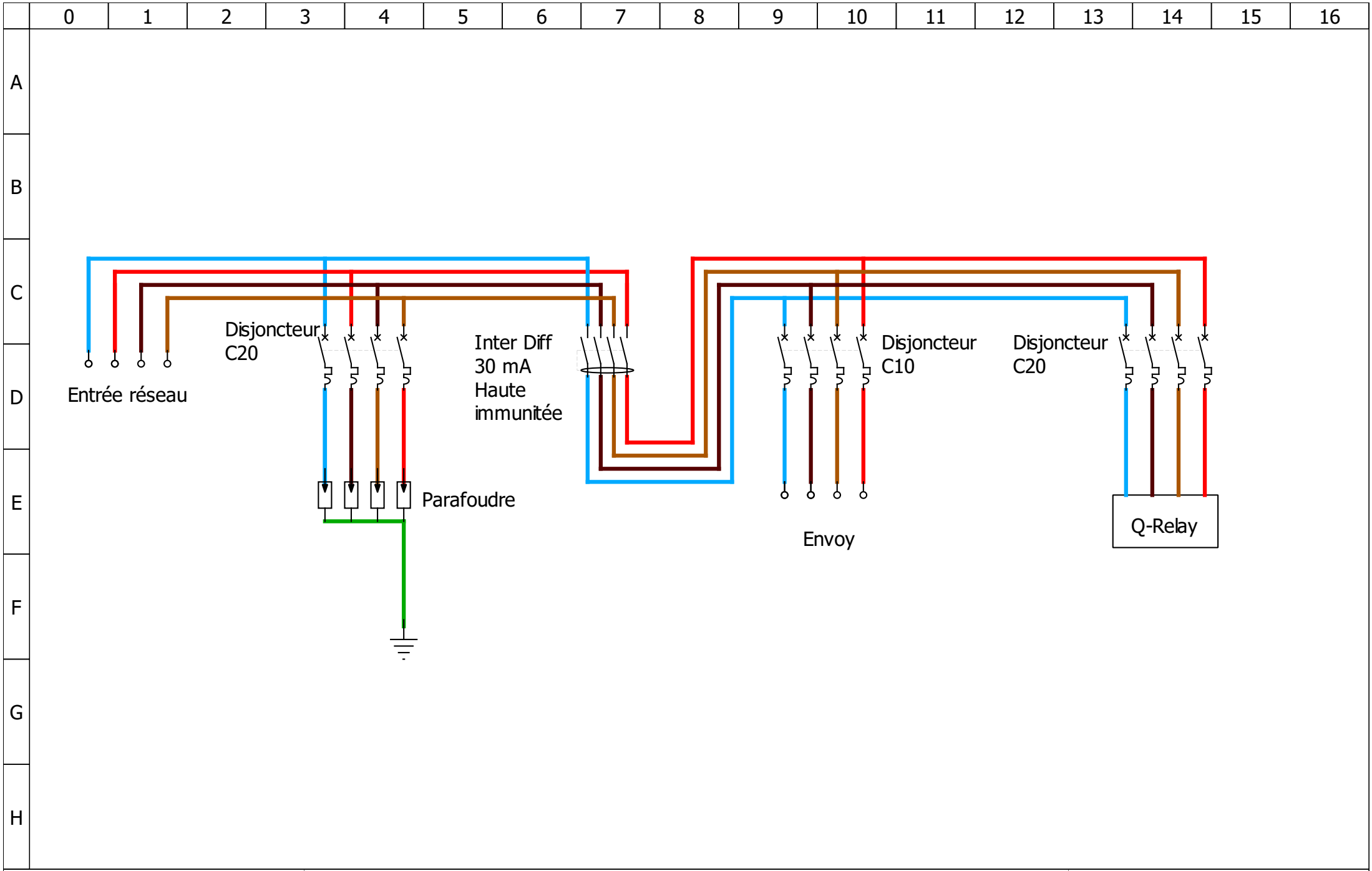

Auteur :	COFFRET AC 3 LIGNES 9 KW TRI ENPHASE CP030277	Fichier :
Date :		Folio : 1/1